*GCEC340 Maintenance



* Customers can put some grease on pivot points(red circle place), with brass or gunmetal bushings.





* Let's maintain your machine!

零件號碼	品 名 及 圖 案	用量	備 註
20CEC340-A	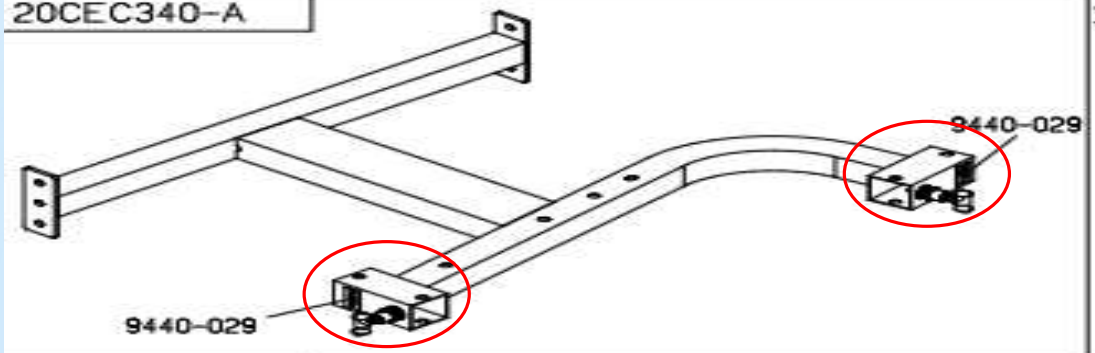	1SET	1.組立8250-012(E10026) 調整組=2PCS 2.貼9440-029(F5074) 貼紙=2PCS 設變單號 A920037
20CEC340-B	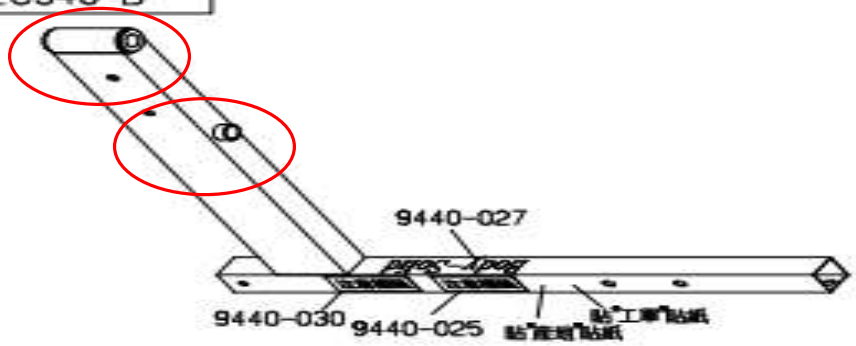	1SET	1.組立8520-004(E3010) 銅套=2PCS 2.貼9440-025(F5070) 貼紙=1PCS 3.貼9440-030(F5075) 貼紙=1PCS 4.貼9440-027(F5072) 貼紙=1PCS
20CEC340-C		1PCS	組立9162-004高密度把手 Ø24X5tX175L=1PCS
20CEC340-D	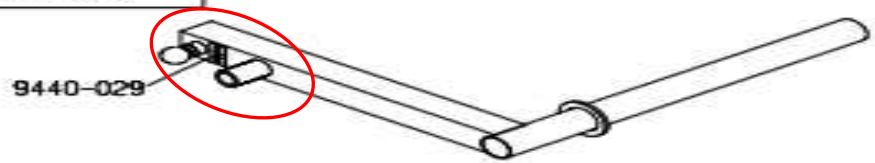	1SET	1.組立 8250-006(E10087A) 車修調整組=1PCS 1/2"X65L 3.貼9440-029(F5074) 貼紙=1PCS
KCEC340.1	說明書	1SET	

零件號碼	品 名 及 圖 案	用量	備 註
20CEC340－F 烤黑漆	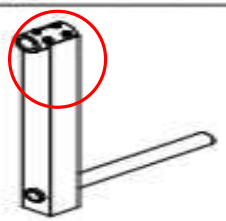	1SET	1.組立5/16"X5/16"沉頭 螺絲=4PCS □45X1.8tX410L
20CEC340－H	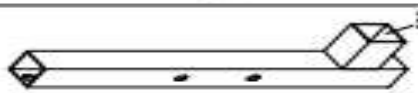	1PCS	
CEC340－I	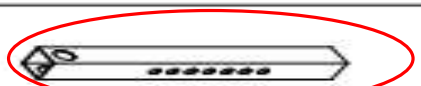	1PCS	□45X1.8tX405L
20CEC340－K		1PCS	□50X1.8tX600L
9122－021 坐墊	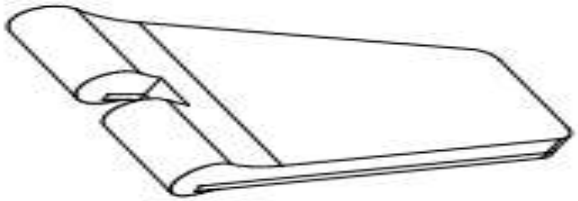	1PCS	1. 9180-002保麗龍=1PCS 2. 9180-001保麗龍=1PCS 3. 9630-009束帶=10PCS 4. 9630-028石棉布=16PCS 5. 9180-009保麗龍=2PCS
9161－009 (F4001)	泡棉 	2PCS	Ø4"X23X8"L
9161－013 (F4036)	泡棉 	1PCS	Ø4"X45X16"L加PVC套管 Ø52X415L

32CEC-340 包裝明細 (2－2)

零件號碼	品 名 及 圖 案	用量	備 註
20CEC340-E 烤黑漆	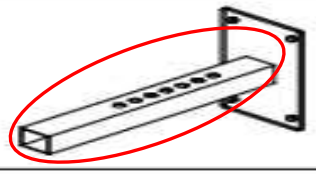	1PCS	□ 45X1.8tX360L
20CEC340-G 烤黑漆	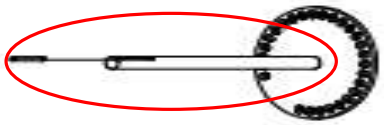	1SET	組立 6X45L 四角平鍵 1PCS 用束帶固定 ø1"X290L
20CEC340-J		1PCS	組立9162-023高密度把手 ø24X5tX375L=1PCS
260124A 泡棉管	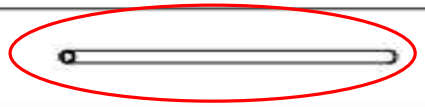	1PCS	ø1"X1.6tX453L
8220-017 (E10110)	電鍍 	1PCS	ø1"X180L
8331-018		4PCS	9630-009束帶=1PCS
9112-008 背墊	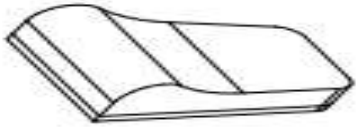	1PCS	設變單號 A920057
23CEC340 附件包		1SET	
GCEC340 螺絲包		1SET	

GCEC-340 HARDWARE ILLUSTRATION SHEET

	Qty.
A1. M12X80 HEX HEAD BOLT	[2PCS]
A2. M12X75 HEX HEAD BOLT	[6PCS]
A3. M10X80 HEX HEAD BOLT	[2PCS]
A4. M10X65 HEX HEAD BOLT	[1PCS]
A5. 5/16"X1 1/4" HEX HEAD BOLT	[8PCS]
B1. M12 NYLON LOCK NUT	[8PCS]
B2. M10 NYLON LOCK NUT	[3PCS]
C1. M12 (I.D)WASHER	[6PCS]
C2. M10 (I.D)WASHER	[6PCS]
C3. 5/16" (I.D)WASHER	[6PCS]
C4. 5/16" SPRING WASHER	[8PCS]
D1. 2"X2" FOOT CAP (9211-024)	[5PCS]
D2. 2"X2" END CAP (9211-087)	[1PCS]
D3. 1 3/4"X1 3/4" END CAP (9211-091)	[4PCS]
D4. ø50 ROUND END CAP (9211-074)	[2PCS]
D5. ø1" ROUND END CAP (9211-016)	[2PCS]
D6. ø31X65 ROUND END CAP (9212-004)	[1PCS]
D7. ø2 1/2" RUBBER DONUT (9310-012)	[1PCS]
D8. 60X45 NYLON BUSHING (9211-032)	[4PCS]
D9. ø1" NYLON WASHER (9214-001)	[1PCS]
D10. ø2" SHAFT COLLAR (8130-065)	[1PCS]
D11. ø1" ROUND END CAP (9260-021)	[2PCS]
D12. ø4"X8" FOAM ROLLER (9161-009)	[2PCS]
D13. ø6"X16" FOAM ROLLER (9161-035)	[1PCS]
D14. 2"X2" RUBBER DOUNT (9212-010)	[3PCS]
D15. ø1" ROUND END CAP (8341-033)	[2PCS]
D16. ø3" NYLON WASHER (9214-008)	[2PCS]

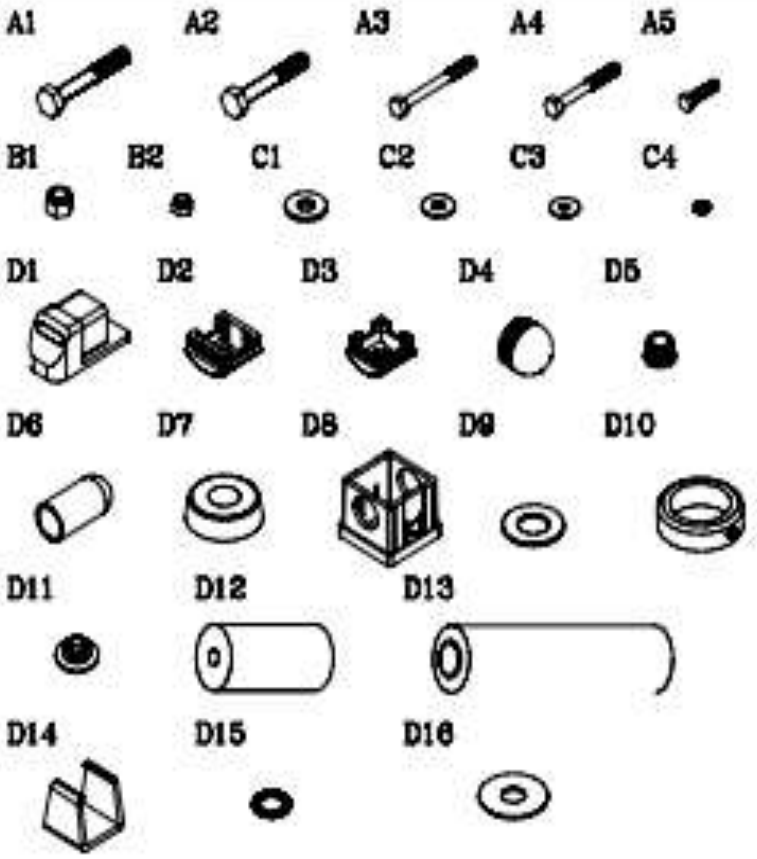

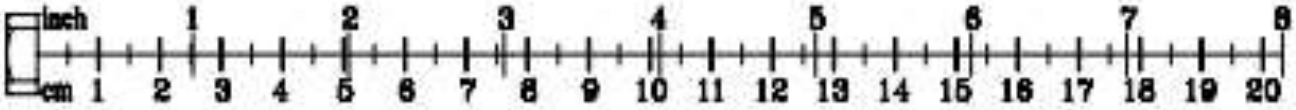

GCEC-340 PARTS ILLUSTRATION SHEET

A [1PCS]

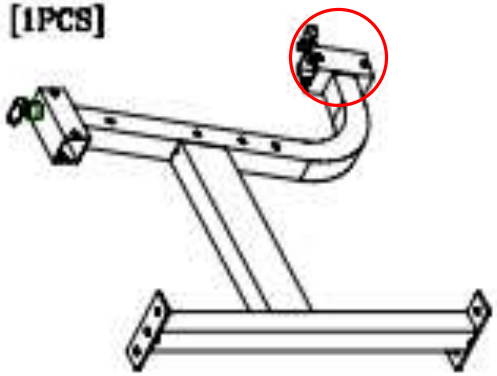

B [1PCS]

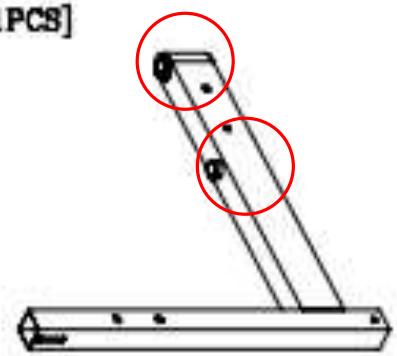

C [1PCS]



D [1PCS]

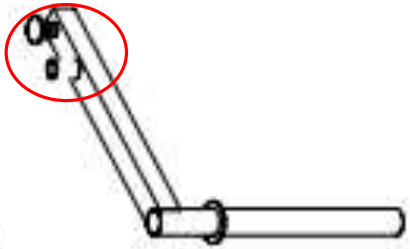

E [1PCS]

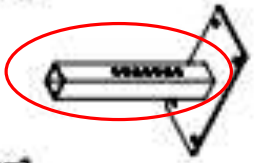

F [1PCS]

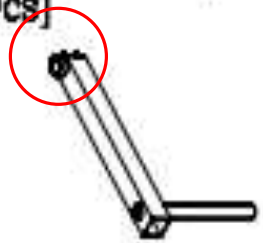

G [1PCS]

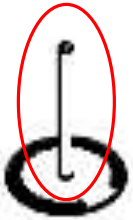

H [1PCS]

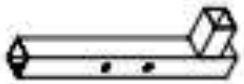

I [1PCS]



J [1PCS]



K [1PCS]

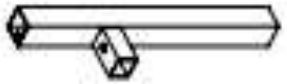

P [1PCS]

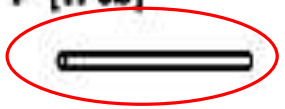

L [1PCS]
6220-017

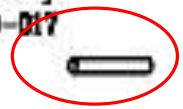

M [4PCS]
6331-018



N [1PCS]
9122-021



O [1PCS]
9112-006



GCEC-340

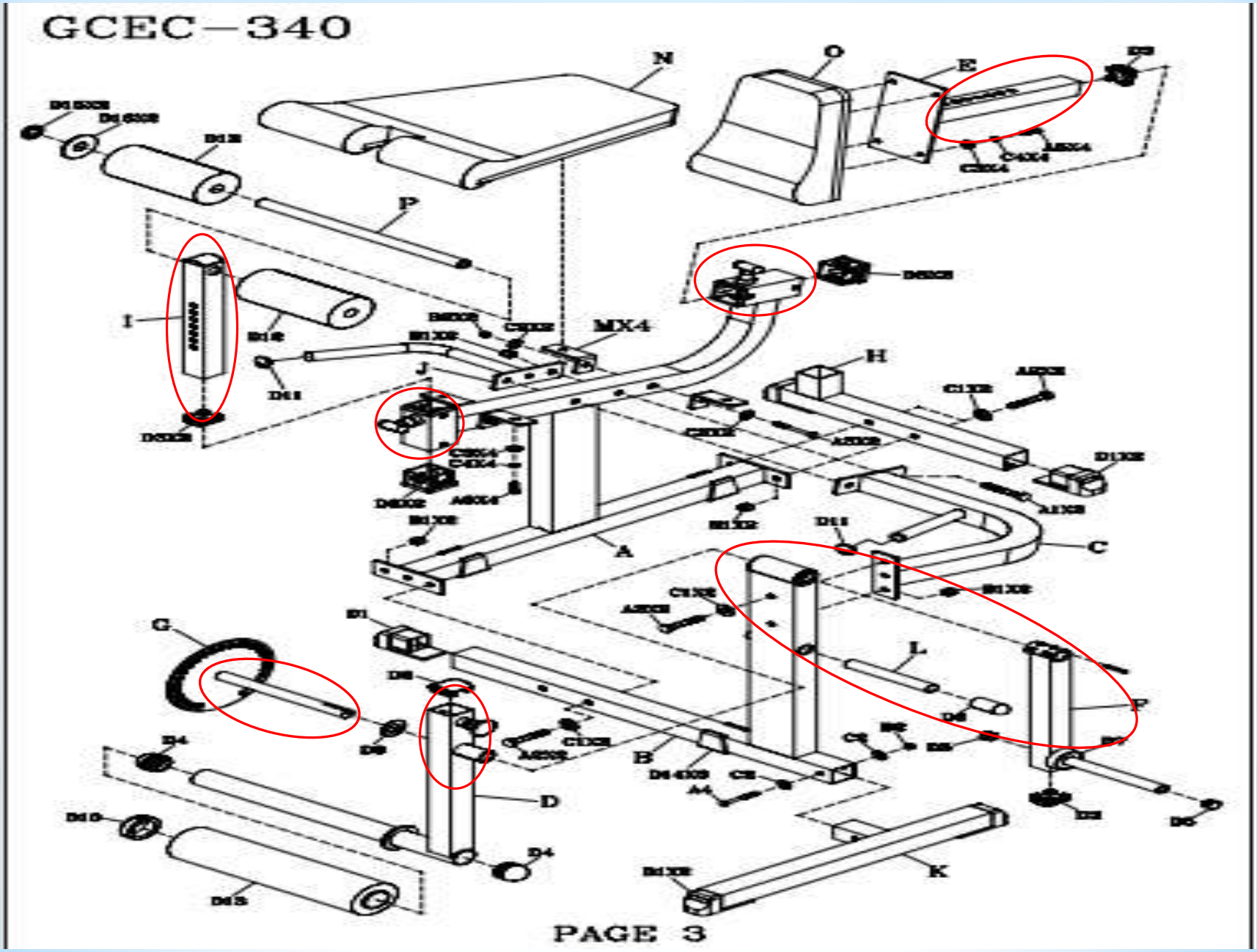

*Well done!

